*
*
*

NISSIN		
	15°	P3

■

※
※

⚠警告
⚠注意

実施		禁止	
分解禁止		その他	
接触禁止			

⚠警告

禁止

17540 DOT4 DOT4

15°

⚠注意

接触禁止

実施

法令違反

その他

- φ22.2 15° φ25.4
- M10XP1.25
- M10XP1.25
-

74751	/5/8in	5/8in	74756	/1/2in	1/2in
74752	/5/8in	5/8in	74757	/5/8in	5/8in
74753	/14mm	14mm	74758	/14mm	14mm
74754	/14mm	14mm	74759	/1/2in	1/2in
74755	/1/2in	1/2in			

- NISSIN
-

NO			
①	ASSY		1

	23319	3,780	
	27354	3,780	
6	62286	4,200	
6	62283	4,200	

[illegible]

※[illegible]
[illegible]
[illegible]

[illegible]

[illegible]

[illegible]
[illegible]

[illegible]
([illegible])

[illegible]①[illegible]ASSY[illegible]

※[illegible]
[illegible]9[illegible]12[illegible]
[illegible]
[illegible]
[illegible]

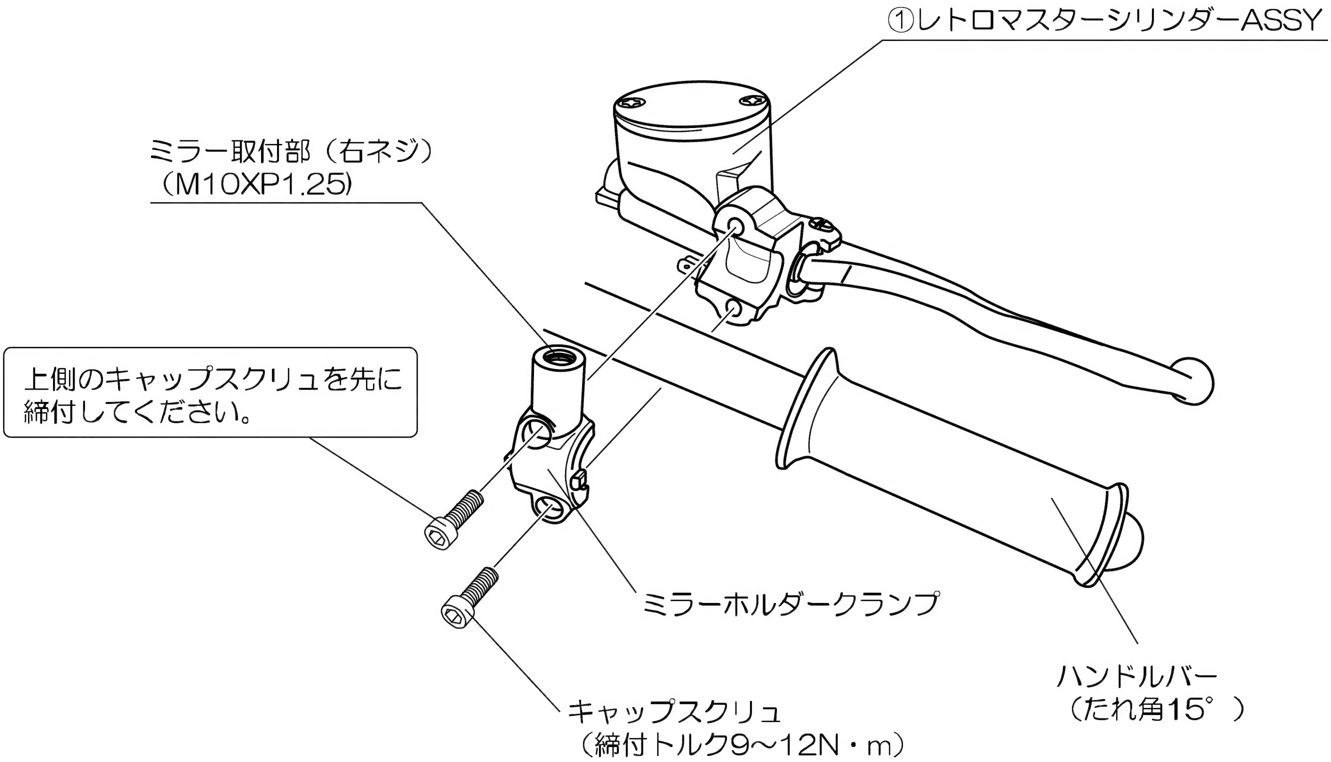
①レトロマスターシリンダーASSY
ミラー取付部（右ネジ）
（M10XP1.25）
上側のキャップスクリュを先に
締付してください。
ミラーホルダークランプ
ハンドルバー
（たれ角15°）
キャップスクリュ
（締付トルク9～12N・m）

[illegible] 2 [illegible]

[illegible] 2 [illegible]

※ [illegible] 17540 [illegible] DOT4 [illegible] DOT4 [illegible]

[illegible] 71123/ [illegible] 7,875 [illegible] 61825/ [illegible] 2,520 [illegible]

※ [illegible] ① [illegible] ASSY [illegible]

※ [illegible]

[illegible]

[illegible] ① [illegible] ASSY [illegible]

[illegible] ① [illegible] ASSY [illegible]

[illegible] − [illegible] − [illegible] − [illegible] − [illegible] − [illegible] − [illegible]

[illegible]

⚠注意

[illegible] − [illegible] − [illegible] − [illegible] − [illegible] − [illegible] − [illegible]

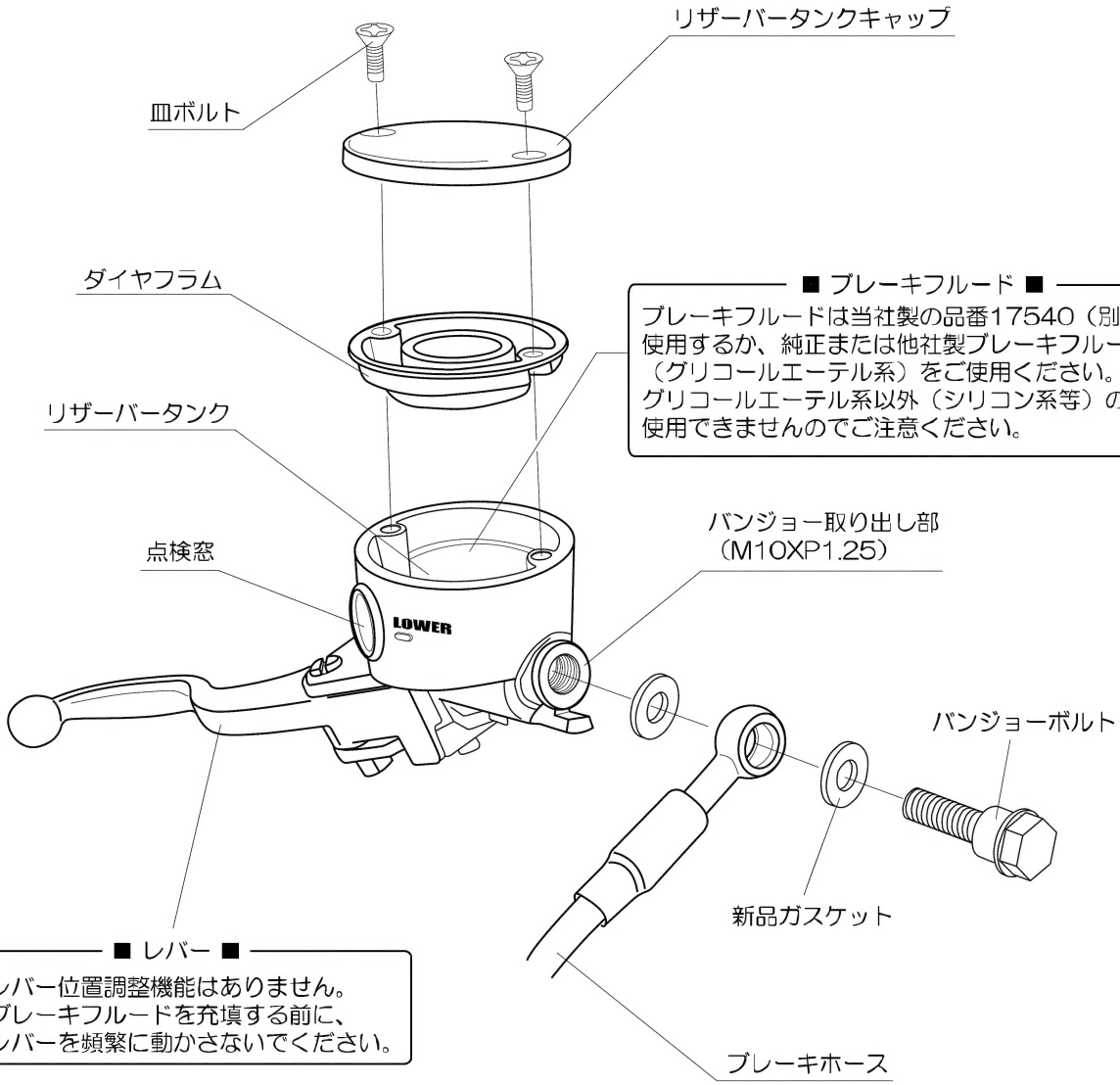

■ ブレーキフルード ■

ブレーキフルードは当社製の品番17540（別売品）等を使用するか、純正または他社製ブレーキフルードDOT4（グリコールエーテル系）をご使用ください。
グリコールエーテル系以外（シリコン系等）のDOT4は使用できませんのでご注意ください。

■ レバー ■

●レバー位置調整機能はありません。
●ブレーキフルードを充填する前に、
レバーを頻繁に動かさないでください。

株式会社デイトナ 〒437-0226 4805
URL: http://www.daytona.co.jp E-mail: info@daytona.co.jp
◎ 0120-60-4955